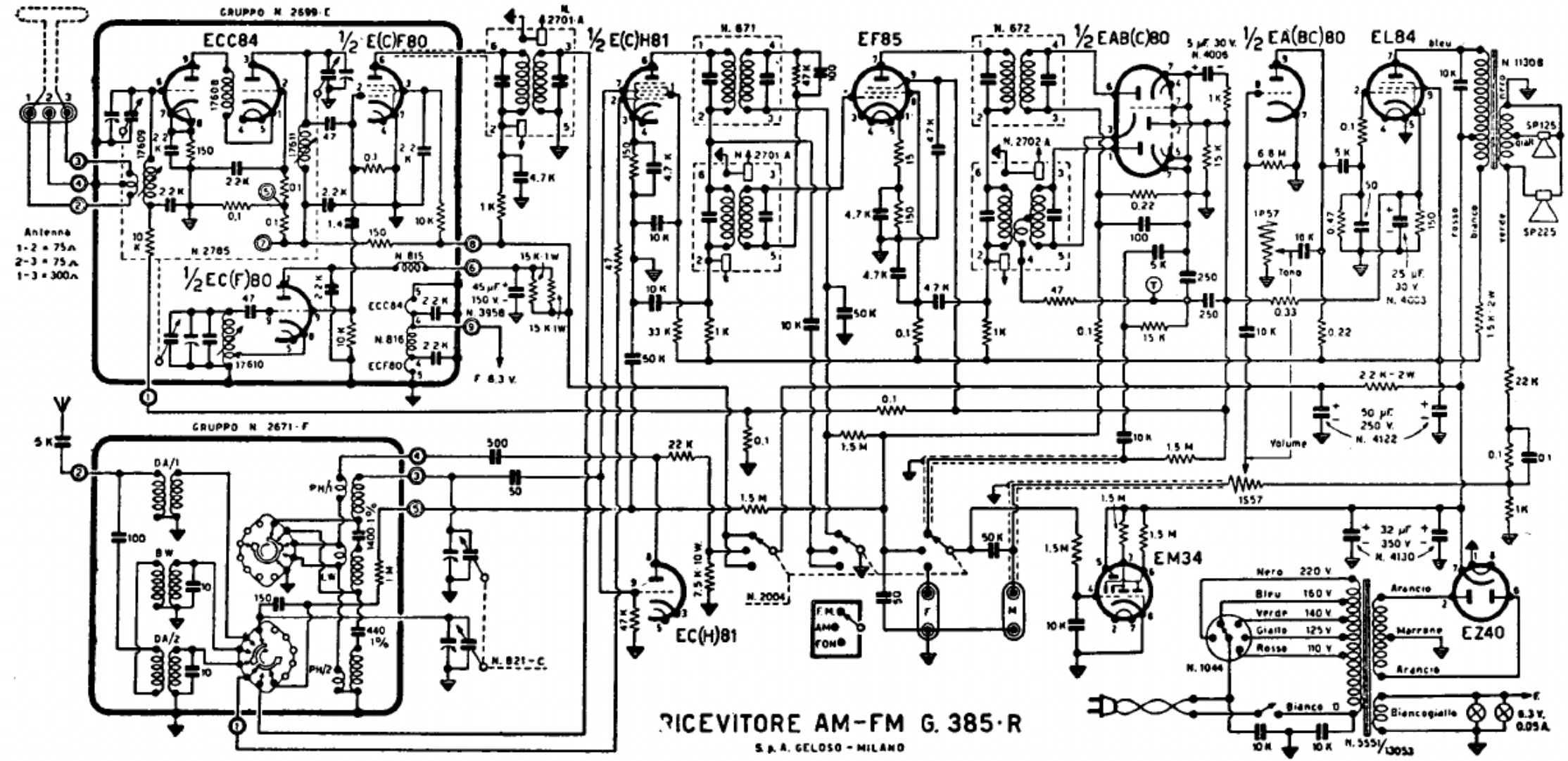

GELOSO - Mod. AM/FM G. 385/R. Ricevitore a modulazione d'ampiezza e di frequenza, con una gamma OM da 190 a 580 m, e due gamme OC da 43 a 130 m e da 14 a 43 m, nonchè FM da 87,5 a 101 Mc/s. MF/AM a 467 kc/s MF/FM a 10,7 Mc/s. Potenza d'uscita 3,5 watt. Consumo 70 watt.